PRODUCED BY AN AUTODESK EDUCATIONAL PRODUCT

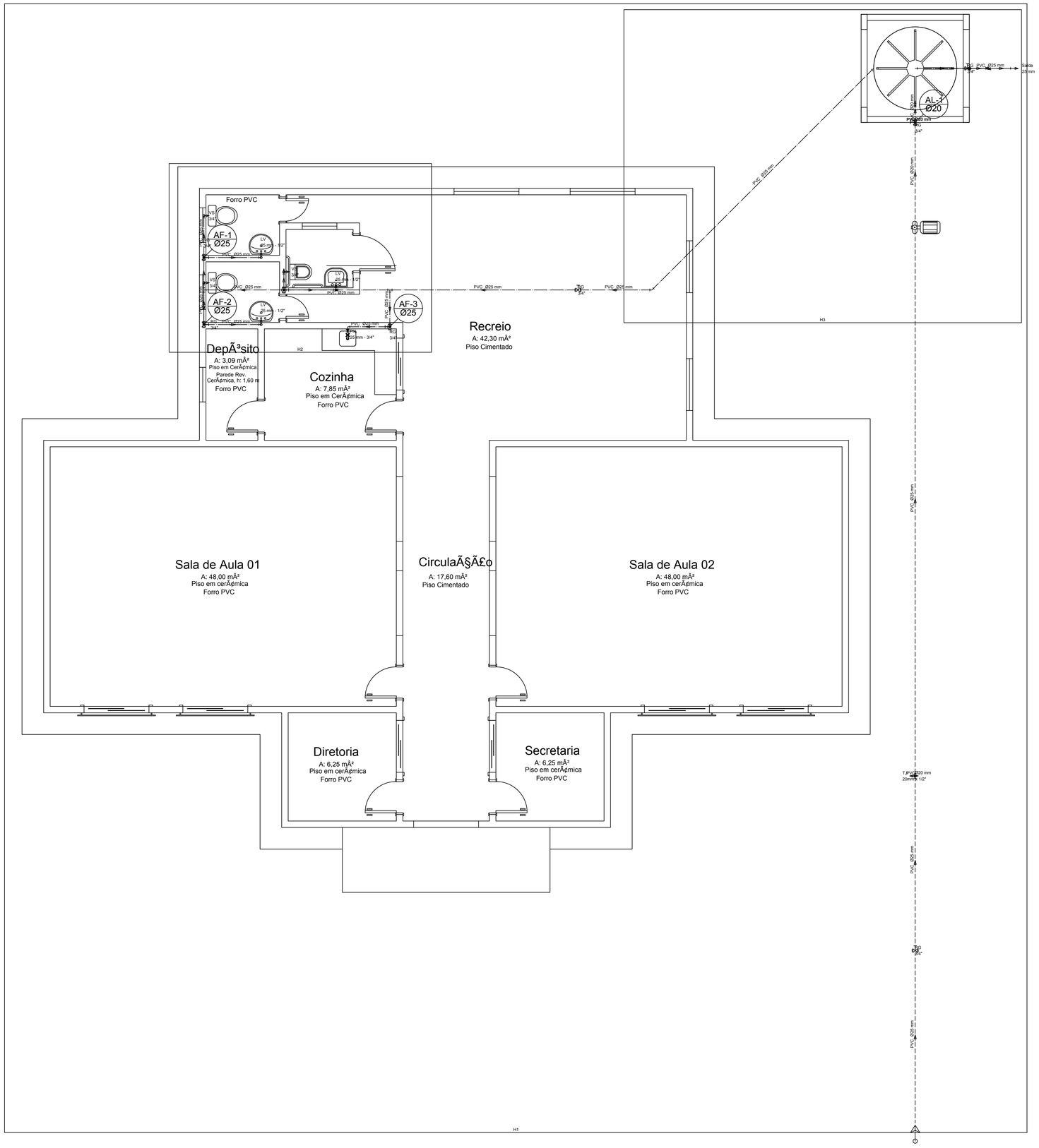

PLANTA BAIXA HIDRÁULICA
Escala 1:50

Lista de Materiais

Alimentação	**Aparelho**	
	Bomba de acordo aos cálculos específicos	
	1 1/2"	1 pç
	Torneira de Jardim	
	20mm x 1/2"	1 pç
	Metais	
	Registro de esfera	
	1/2"	2 pç
	Registro de gaveta bruto ABNT	
	3/4"	2 pç
	PVC misto soldável	
	Adaptador p/tubo de pilietileno	
	1/2"	1 pç
	Colar de tomada em PVC	
	1/2"	1 pç
	PVC rígido soldável	
	Adapt sold. longo c/ flange p/cx. d' água	
	20 mm - 1/2"	1 pç
	Adapt sold.curto c/bolsa-rosca p registro	
	20 mm - 1/2"	3 pç
	25 mm - 3/4"	4 pç
	Curva 90 soldável	
	20 mm	2 pç
	Tubos	
	20 mm	7.73 m
	25 mm	20.32 m
	Tê de redução 90 soldável	
	25 mm - 20 mm	1 pç
Água fria	**Aparelho**	
	Torneira de Pia de Cozinha	
	25mm - 3/4"	1 pç
	Torneira de lavatório	
	25 mm - 1/2"	3 pç
	Vaso Sanitário c/ cx. acoplada	
	1/2"	3 pç
	Metais	
	Registro de gaveta bruto ABNT	
	3/4"	2 pç
	Registro de gaveta c/ canopla cromada	
	3/4"	4 pç
	PVC Acessórios	
	Bolsa de ligação p/ vaso sanitário	
	1.1/2"	3 pç
	Engate flexível cobre cromado com canopla	
	1/2 - 30cm	3 pç
	Engate flexível plástico	
	1/2 - 30cm	3 pç
	PVC misto soldável	
	Joelho de redução soldável c/ rosca	
	25 mm - 1/2"	3 pç
	PVC rígido soldável	
	Adapt sold. c/ flange livre p/ cx. d'água	
	25 mm - 3/4"	3 pç
	Adapt sold.curto c/bolsa-rosca p registro	
	25 mm - 3/4"	12 pç
	Curva 45 soldável	
	25 mm	1 pç
	Curva 90 soldável	
	25 mm	3 pç
	Joelho 90° soldável	
	25 mm	11 pç
	Tubos	
	25 mm	44.71 m
	Tê 90 soldável	
	25 mm	7 pç
	PVC soldável azul c/ bucha latão	
	Joelho 90° soldável com bucha de latão	
	25 mm - 3/4"	1 pç
	Joelho de redução 90° soldável com bucha de latão	
	25 mm- 1/2"	3 pç

Legenda

- Alimentador Predial
- Bombas
- Registro bruto gaveta ABNT c/PVC soldável - RG
- Registro de gaveta c/canopla cromada c/PVC soldável - RG
- Tubulação de Alimentação
- Tubulação de Água Fria

Legenda das indicações

LV	Lavatório com joelho de 90° - 25 mm - 1/2"
PIA	Pia de cozinha com joelho de 90° - 25 mm - 3/4"
RG	Registro de gaveta c/canopla cromada c/PVC soldável - 3/4"
Saída	Saídas livres - 25 mm
TJ	Torneira de Jardim - 20mm x 1/2"
VS	Vaso sanitário com caixa acoplada - 3/4"

PREFEITURA MUNICIPAL DE ABAETETUBA
SEMEC - SECRETARIA MUNICIPAL DE EDUCAÇÃO

Escola:
ESCOLA COM 2 SALAS DE AULAS

Conteudo : PROJETO HIDRÁULICO	Obra : CONSTRUÇÃO DE ESCOLA COM 2 SALAS DE AULA ESCOLA NA BE DESTEMBRO LOCAL: RIO ACARAÚÚ
Desenho: ENGº ESP CIVIL MILLENO RAMOS DE SOUZA / Área Construída: 210,92 m²	Resp. Tecnico: ENGº ESP CIVIL MILLENO RAMOS DE SOUZA
Escala: INDICADA / Data: FEVEREIRO 2023	Projeto: PLANTA HIDRÁULICA / Prancha: 01-02
Local da Obra: ABAETETUBA-PARÁ	

FORMATO A1

PRODUCED BY AN AUTODESK EDUCATIONAL PRODUCT
PRODUCED BY AN AUTODESK EDUCATIONAL PRODUCT
PRODUCED BY AN AUTODESK EDUCATIONAL PRODUCT

PRODUCED BY AN AUTODESK EDUCATIONAL PRODUCT

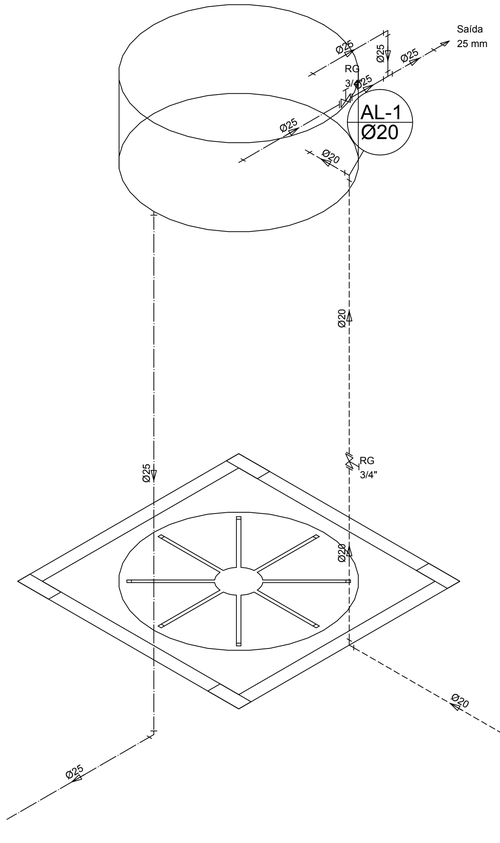

DETALHA H3
Escala 1:30

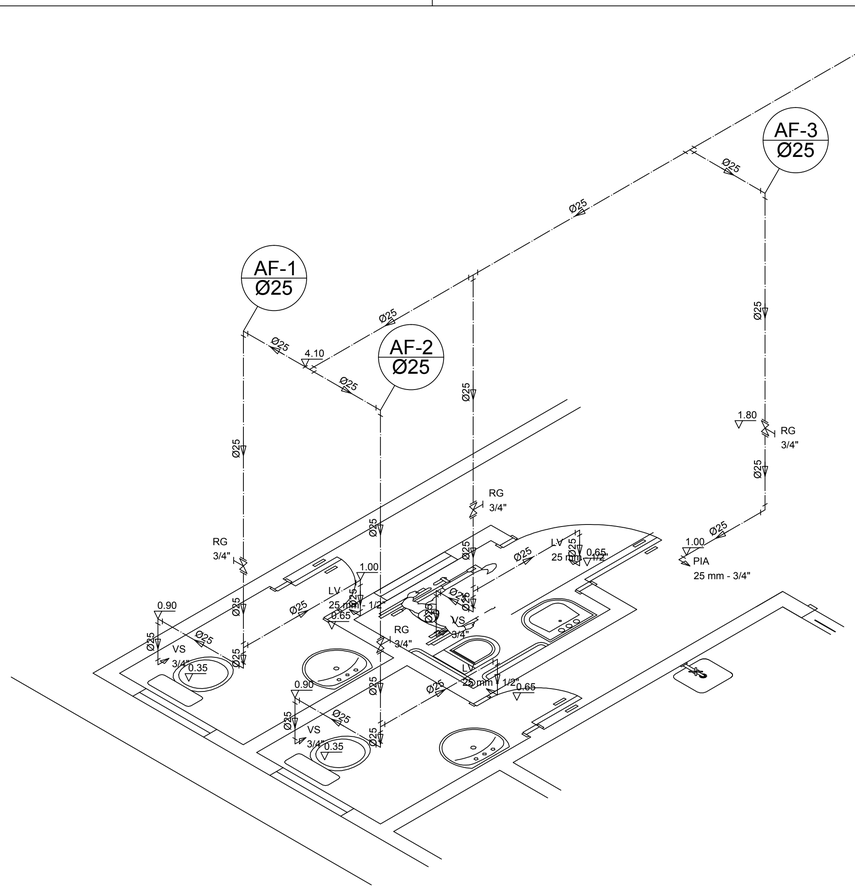

DETALHA H2
Escala 1:30

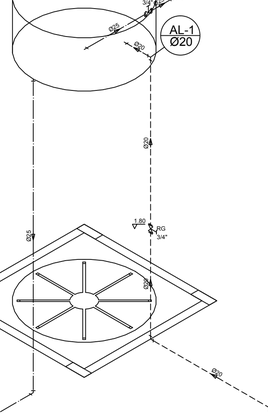

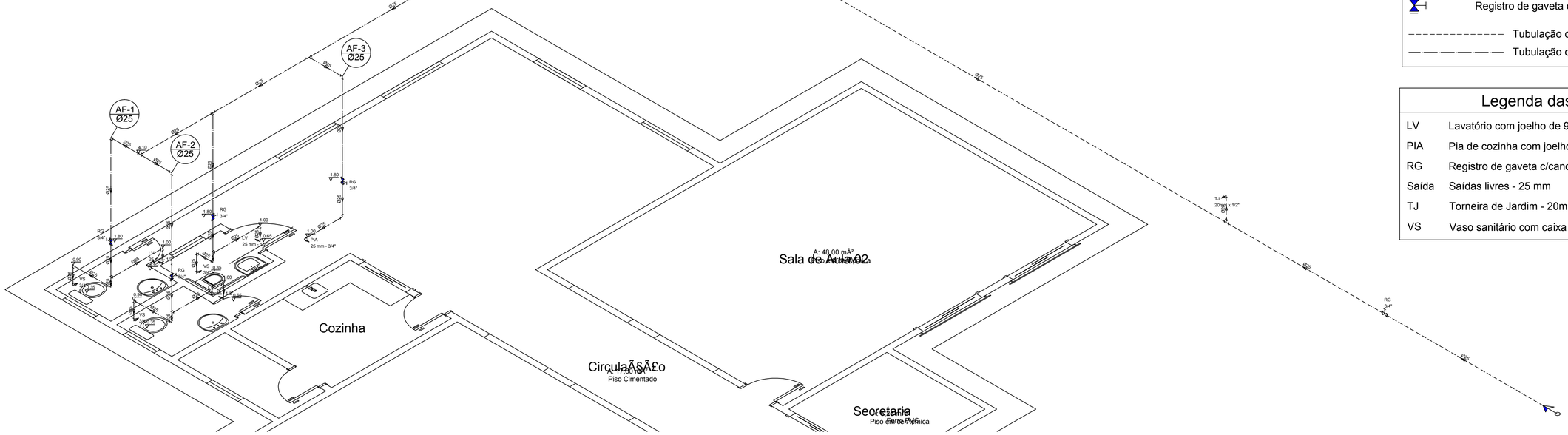

DETALHA H1
Escala 1:50

Legenda

- Alimentador Predial
- Bombas
- Registro bruto gaveta ABNT c/PVC soldável - RG
- Registro de gaveta c/canopla cromada c/PVC soldável - RG
- Tubulação de Alimentação
- Tubulação de Água Fria

Legenda das indicações

LV	Lavatório com joelho de 90° - 25 mm - 1/2"
PIA	Pia de cozinha com joelho de 90° - 25 mm - 3/4"
RG	Registro de gaveta c/canopla cromada c/PVC soldável - 3/4"
Saída	Saídas livres - 25 mm
TJ	Torneira de Jardim - 20mm x 1/2"
VS	Vaso sanitário com caixa acoplada - 3/4"

PREFEITURA MUNICIPAL DE ABAETETUBA
SEMEC - SECRETARIA MUNICIPAL DE EDUCAÇÃO

Escola :
ESCOLA COM 2 SALAS DE AULAS

Conteudo : PROJETO HIDRÁULICO		Obra : CONSTRUÇÃO DE ESCOLA COM 2 SALAS DE AULA ESCOLA MUNICIPAL DE ICUTEMBRO LOCAL: RIO ACARAÚ	
Desenho: ENGº ESP CIVIL MILLENO RAMOS DE SOUZA	Área Construída 210,92 m²	Resp. Técnico: ENGº ESP CIVIL MILLENO RAMOS DE SOUZA	
Escala : INDICADA	Data: FEVEREIRO 2023	Projeto : ISOMETRIA H1, H2 e H3	Prancha : 02-02
Local da Obra : ABAETETUBA-PARÁ			

FORMATO A1

PRODUCED BY AN AUTODESK EDUCATIONAL PRODUCT
PRODUCED BY AN AUTODESK EDUCATIONAL PRODUCT
PRODUCED BY AN AUTODESK EDUCATIONAL PRODUCT